Jetlan5e+

Conector Apantallado CAT5E

Jetlan

CATEGORIA

5e

CLASE

Para Clase D

TIPO DE CONECTOR

Apantallado

MÓDULO SNAP-IN

Keystone

COMPATIBILIDAD CON CABLE

U/FTP, F/UTP, F/FTP, S/FTP

NORMAS

TIA – 568 C.2
ISO/IEC 11801
EN 50173-1

APLICACIONES

10BASE-T (IEEE 802.3)
4/16 Mbps TOKEN RING (IEEE 802.5)
100BASE-VG-AnyLAN
100 Mbps TP-PMD (ANSI X3T9.5)
100BASE-T (IEEE 802.3)
55/155 Mbps ATM
1000BASE-T (Gigabit Ethernet)

CÓDIGO DE COLORES PARA HILOS

T568 A/B

HERRAMIENTA

No es necesaria herramienta de inserción (terminación sin herramienta)

CÓDIGO

CF5NJAC99P

COLOR

Gris (metálico)

Edición: Septiembre 2016

MATERIAL

Entrada del Conector Keystone: ABS, UL94V-0
Contacto: Bronce fosforoso con capa de oro con 25 µin (micropulgada)
Plástico IDC: PC, UL94V-0
Contacto IDC: Bronce fosforoso estañado con capa de níquel
Capa IDC: ABS,UL94V-0

CARACTERÍSTICAS FÍSICAS

Herramienta de Impacto Adecuada: Herramienta de inserción estilo 110/krone
Número de Inserciones: 1500 ciclos de inserción en cumplimiento con FCC para conector 8P
Fuerza del Contacto: 100 g en cumplimiento con FCC para conector 8P
Fuerza de Retención del Conector min.: 11 lbf / 48 N
Durabilidad IDC: 250 ciclos de inserción
Compatibilidad del Contacto: Compatible con 22 a 26 AWG para hilos sólidos

DIMENSIONES
[unidad: mm]

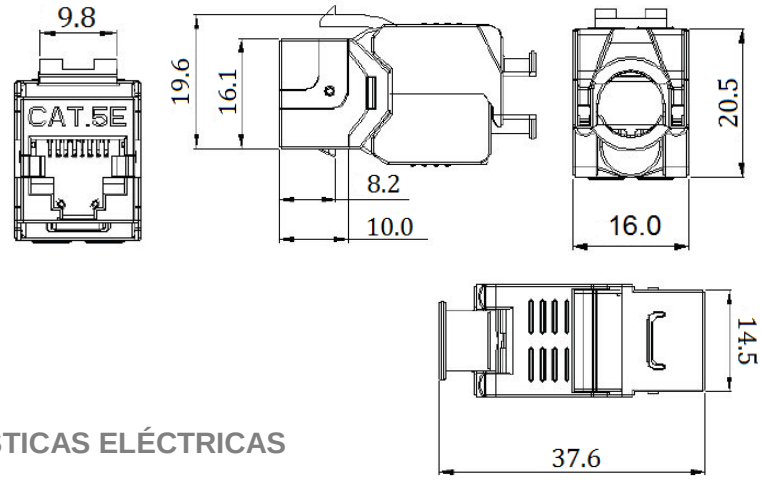

CARACTERÍSTICAS ELÉCTRICAS

Resistencia Óhmica del Aislamiento: 500 MΩ
Rigidez Dieléctrica: 1000 V AC
Corriente en CC: 1.5 Amps
Resistencia en CC: 0.1 Ω
Resistencia del Contacto: 20 mΩ

OTRAS CARACTERÍSTICAS

Temperatura de Funcionamiento: -10°C to 60°C
Temperatura de Almacenamiento: - 40°C to 68°C
Humedad: 10% to 90% RH

Es prohibida la reproducción sin el consentimiento por escrito da General Cable – La General Cable se reserva el derecho para cambiar las especificaciones para mejoría sin notificación previa.

PORTUGAL
Tlf. +351 21 967 85 00
www.generalcable.pt
info@generalcable-pt.com

FRANCE
Tlf. +33(0)1 60 57 31 51
www.silleccable.com
contact@sileccable.com

SPAIN
Tlf. +34 93 227 97 00
www.generalcable.es
info@generalcable.es

General Cable