Conector Apantallado CAT6

CATEGORIA

6

CLASE

Para Clase E

TIPO DE CONECTOR

Apantallado

MÓDULO SNAP-IN

Keystone

COMPATIBILIDAD CON CABLE

U/FTP, F/UTP, F/FTP, S/FTP

NORMAS

TIA – 568 C.2
ISO/IEC 11801
EN 50173-1

APLICACIONES

10BASE-T (IEEE 802.3)
4/16 Mbps TOKEN RING (IEEE 802.5)
100BASE-VG-AnyLAN
100 Mbps TP-PMD (ANSI X3T9.5)
100BASE-T (IEEE 802.3)
55/155 Mbps ATM
1000BASE-T (Gigabit Ethernet)
1.2 Gbps ATM
10G BASE-T (Longitud<50m)

CÓDIGO DE COLORES PARA HILOS

T568 A/B

HERRAMIENTA

No es necesaria herramienta de inserción (terminación sin herramienta)

CÓDIGO

CF6PJAC99P

COLOR

Gris (metálico)

CERTIFICACIÓN

(para permanent link)

Edición: Septiembre 2016

MATERIAL

Entrada del Conector Keystone:	ABS, UL94V-0
Contacto:	Bronce fosforoso con capa de oro con 50 µin (micropulgada)
Plástico IDC:	PC, UL94V-0
Contacto IDC:	Bronce fosforoso estañado con capa de níquel
Capa IDC:	ABS,UL94V-0

CARACTERÍSTICAS FÍSICAS

Herramienta de Impacto Adecuada:	Herramienta de inserción estilo 110/krone
Número de Inserciones:	1500 ciclos de inserción en cumplimiento con FCC para conector 8P
Fuerza del Contacto:	100 g en cumplimiento con FCC para conector 8P
Fuerza de Retención del Conector min.:	11 lbf / 48 N
Durabilidad IDC:	250 ciclos de inserción
Compatibilidad del Contacto:	Compatible con 22 a 26 AWG para hilos sólidos

DIMENSIONES
[unidad: mm]

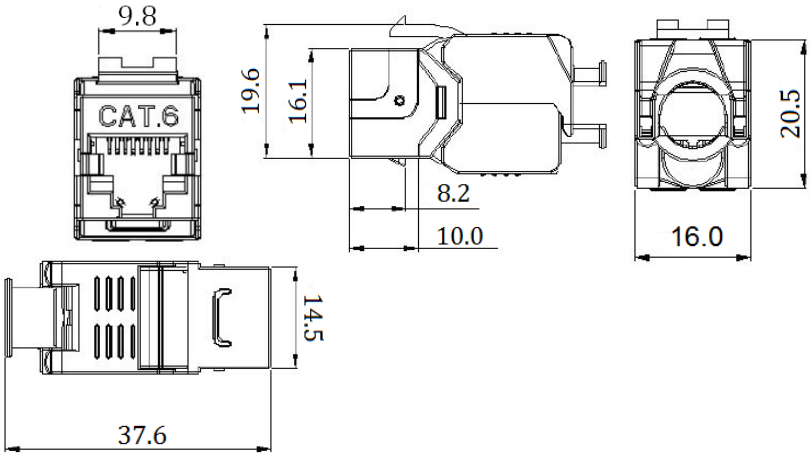

CARACTERISTICAS ELECTRICAS

Resistencia Óhmica del Aislamiento:	500 MΩ
Rigidez Dieléctrica:	1000 V AC
Corriente en CC:	1.5 Amps
Resistencia en CC:	0.1 Ω
Resistencia del Contacto:	20 mΩ

OTRAS CARACTERÍSTICAS

Temperatura de Funcionamiento:	-10°C to 60°C
Temperatura de Almacenamiento:	- 40°C to 68°C
Humedad:	10% to 90% RH

Es prohibida la reproducción sin el consentimiento por escrito da General Cable – La General Cable se reserva el derecho para cambiar las especificaciones para mejoría sin notificación previa.

PORTUGAL
Tlf. +351 21 967 85 00
www.generalcable.pt
info@generalcable-pt.com

FRANCE
Tlf. +33(0)1 60 57 31 51
www.silleccable.com
contact@sileccable.com

SPAIN
Tlf. +34 93 227 97 00
www.generalcable.es
info@generalcable.es