# Conector Rj45 Angulado De CategoríA 6a De Excel Instalable Sobre El Terreno

Número de referencia: 100-144-06

- Toma Categoría 6A completamente apantallado
- Construcción de aleación de zinc
- Terminación sin herramientas
- Pantalla de 360° que protege contra diafonía externa
- Paquete de 6

## Resumen del producto

El conector RJ45 angulado apantallado con terminación sobre el terreno ofrece una terminación sencilla y sin herramientas. Cumple en su totalidad los requisitos de las normas ISO/IEC 11801, AnSI/TIA-568-C.2 y Categoría 6A.

El conector angulado ofrece una pantalla de aleación de zinc fundido, cuerpo chapado en níquel y patillas de contacto de bronce fosforoso con chapado en oro. Apto para diámetros de cable entre 6 y 8 mm, el alivio de tensión se proporciona a través de una tuerca de compresión en la parte posterior del conector. La terminación IDC acepta calibres de 23 a 26 AWG. Gracias a la posibilidad de cambiar la dirección del ángulo 360 grados, el conector angulado con terminación sobre el terreno es un producto flexible para numerosas aplicaciones.

## Detalles del producto

| Elemento | Valor |
|---|---|
| Modelo | Enchufe |
| Tipo de conector | RJ45 8(8) |
| Apantallado | Sí |
| Categoría | 6A |
| Tipo de conexión | Corrugado |
| Apto para cable redondo | Sí |
| Apto para conductor rígido | Sí |
| Color | Plata |
| Intervalo AWG | 23...26 |

## Dibujo del producto

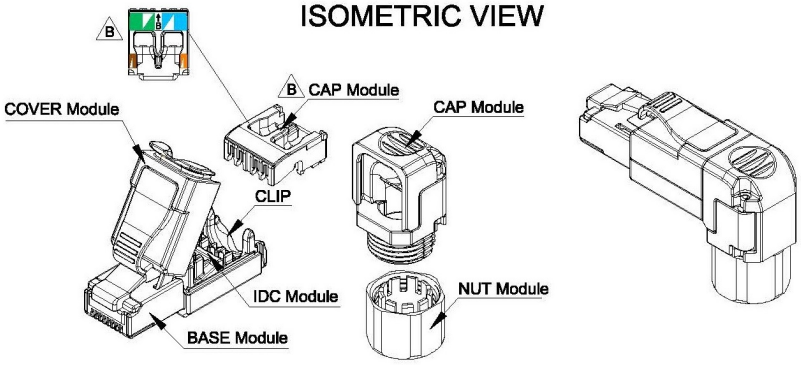


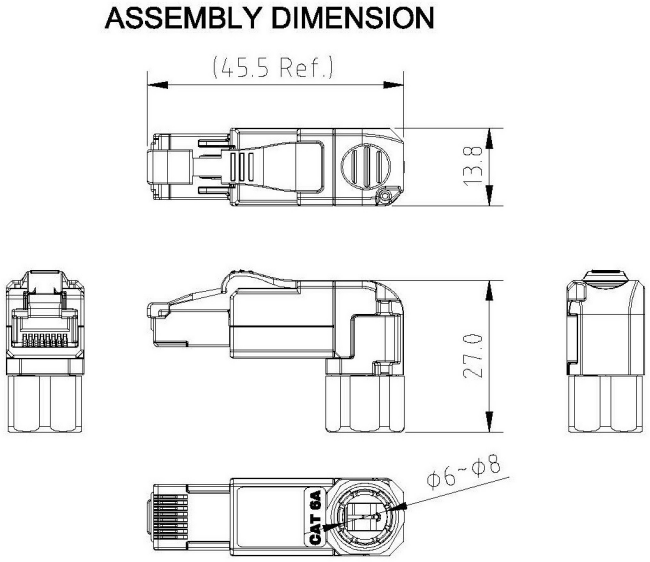


## Especificaciones suplementarias

| Características | Valores |
|---|---|
| Resistencia de aislamiento eléctrico | 500 MΩ |
| Voltaje que soporta dieléctrico | 1000v DC |
| Contacto a contacto | 1500v DC |
| Contacto a Shield | 60Hz por 1 minuto |
| Material de la carcasa | Aleación de zinc |
| Terminar | Niquelado |
| Pin de contacto | Aleación de bronce fosforado plateado con 50 micropulgadas de oro |

| | |
|---|---|
| IDC | Aleación de bronce fosforado con aleación de 100 micro-pulgadas sn |
| Anchura | 13.8mm |
| Profundidad | 45.5mm |
| Altura | 27mm |

## Estándares aplicables

| Norma aplicable | Detalles |
|---|---|
| RoHS | Compliant to the Restriction of Hazardous Substances |
| ISO/IEC 11801-1:2017 | Tecnología de la información - Cableado genérico para instalaciones de clientes: Parte 1 - Requisitos generales |
| EN 50173-1:2018 | Tecnología de la información. Sistema de cableado genérico - Requisitos generales |
| ANSI/TIA 568-2.D | Normas sobre componentes y cableado genérico de telecomunicaciones balanceado de par trenzado |
| UL-94-V-0 | La combustión se detiene 10 segundos después de dos aplicaciones de diez segundos de cada llama a una barra de prueba. No se permiten gotas inflamadas. |
| WFD | Compliant to Waste Framework Directive |
| SCIP | Compliant - Does Not Contain Substances of Concern in Products |

## Información sobre el número de referencia

| Número de referencia | Descripción |
|---|---|
| 100-144-06 | Conector Rj45 Angulado De CategoríA 6a De Excel Instalable Sobre El Terreno |

Excel es una solución completa de infraestructura con resultados de la mejor calidad, con un diseño, fabricación, asistencia y suministro sin riesgos.

Contacte con nosotros en sales@excel-networking.com

E&OE. Excel is a registered trade name of Mayflex Holdings Ltd.